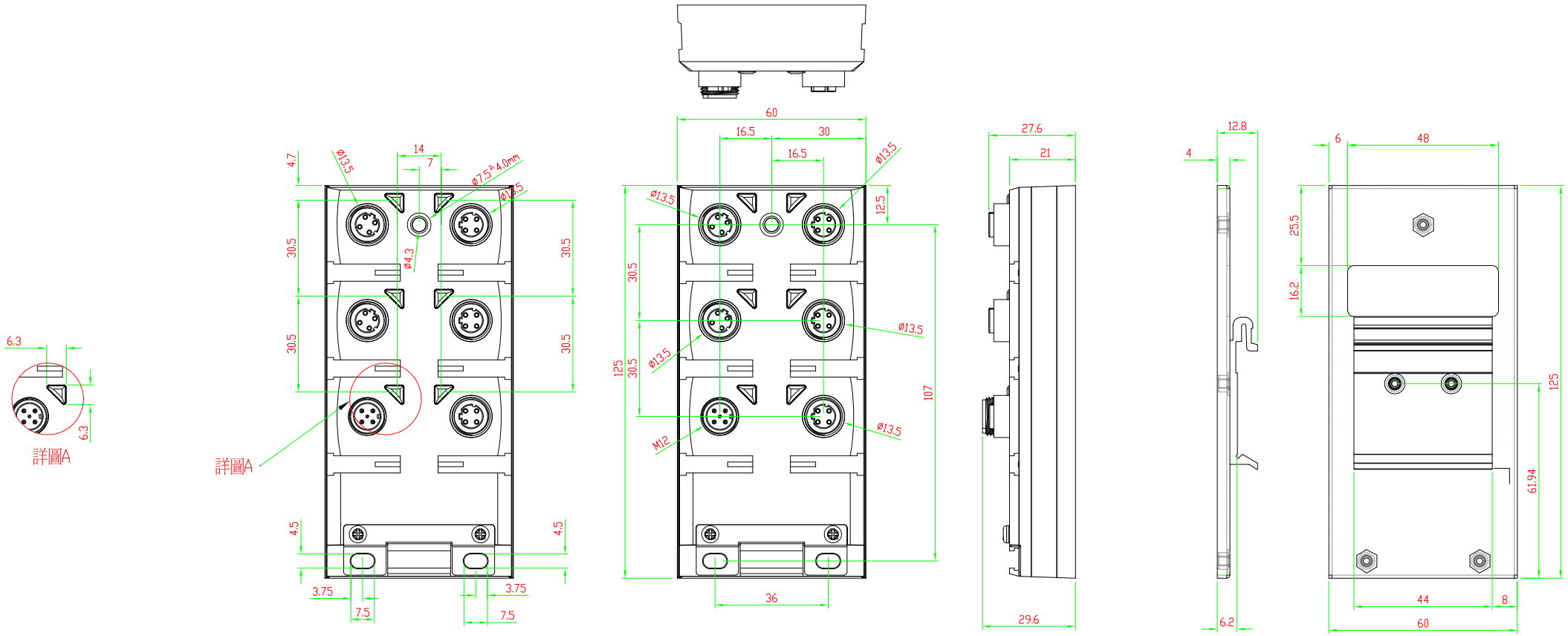
6.3
6.3
詳圖A
詳圖A
4.7
Ø13.5
14
7
Ø7.5±4.0mm
Ø13.5
30.5
30.5
Ø4.3
30.5
30.5
4.5
4.5
3.75
7.5
3.75
7.5
60
16.5
30
16.5
Ø13.5
Ø13.5
12.5
30.5
Ø13.5
125
30.5
Ø13.5
107
M12
Ø13.5
36
27.6
21
29.6
12.8
4
6.2
6
48
25.5
16.2
125
61.94
44
8
60